Documentation technique

Technische Dokumentation

Technical documentation

SELLITA
Independent Swiss watchmakers

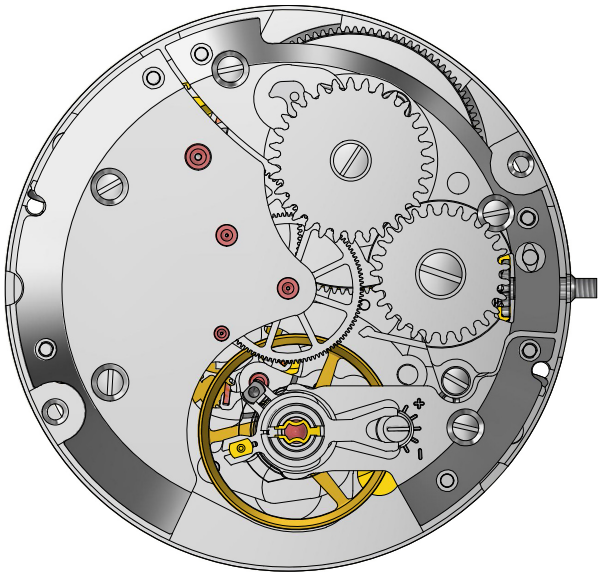

SELLITA SW 288-2 M

SWISS MADE

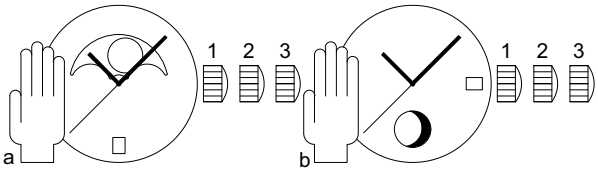

Hauteur Höhe Height	4,40 mm
Diamètre d'encageage Gehäusepassungsdurchmesser Case fitting diameter	25,60 mm — 11 ½ ´´´
Fréquence Frequenz Frequency	28'800 A/h (4 Hz)
Réserve de marche Gangreserve Running time	minimum: 62 h typique, typisch, typical: 65 h
Nombre de rubis Anzahl Rubine Number of jewels	18
Angle de levée du balancier Hebungswinkel der Unruh Angle lift of balance	50°

SELLITA WATCH Co S.A., Crêt-du-Locle 11, CH-2301 La Chaux-de-Fonds, Suisse, tél. +41 (0)32 967 99 67, info@sellita.ch

Informations générales

Avant de démarrer les travaux, veuillez svp lire attentivement cette *«Documentation technique»*.

La protection des yeux est obligatoire pour toutes les interventions / tous les travaux sur le mouvement!

SELLITA WATCH CO SA décline toute responsabilité en cas de dommages dus au non-respect de cette *«Documentation technique»*.

Exigences en matière de protection de l'environnement

Les dispositions légales en matière de traitement et d'élimination des déchets doivent être respectées lors de toutes les interventions / tous les travaux sur les mouvements!
En particulier, les produits de graissage et de nettoyage néfastes pour l'environnement doivent être éliminés selon les règles!

Les **substances de nature à polluer l'eau** doivent être entreposées, transportées, récupérées et éliminées dans des récipients adéquats.
Elles ne doivent en aucun cas polluer le sol ou être évacuées dans les réseaux de canalisation!

Explication des symboles

Attention! Risque de dégât matériel!
Ci-après quelques instructions à suivre obligatoirement pour éviter tout dégât matériel!

Allgemeine Informationen

Diese *«Technische Dokumentation»* ist **vor** dem Beginn der Arbeiten genauestens zu studieren.

Für sämtliche Arbeiten am und mit dem Uhrwerk ist ein Augenschutz obligatorisch!

Für Schäden, welche durch Nichtbeachtung dieser *«Technische Dokumentation»* entstehen, haftet die SELLITA WATCH CO SA nicht.

Umweltschutz-Vorschriften

Bei allen Arbeiten am und mit dem Uhrwerk sind die gesetzlichen Vorschriften zur ordnungsgemässen Verwertung und Beseitigung der Abfälle einzuhalten!
Insbesondere sind umweltgefährdende Schmier- und Reinigungsmittel ordnungsgemäss zu entsorgen!

Wassergefährdende Stoffe müssen in geeigneten Behältern aufbewahrt, transportiert, aufgefangen und entsorgt werden.

Diese dürfen nicht den Boden belasten oder in die Kanalisation gelangen!

Symbolerklärung

Achtung! Gefahr von Sachschäden!
Hier folgen wichtige Hinweise, die zur Vermeidung von Sachschäden unbedingt beachtet werden müssen!

General information

Before starting work, please study this *«Technical documentation»* carefully.

Eye protection is obligatory for all operations / work on the movement!

SELLITA WATCH CO SA disclaims any liability in case of damage arising from failure to observe this *«Technical documentation»*.

Environmental protection requirements

The legal provisions relating to waste handling and disposal must be observed in all operations / work on the movement!

In particular, lubricating and cleaning products harmful to the environment must be disposed of in accordance with the rules!

Substances prone to cause water pollution must be stored, transported, collected and disposed of in appropriate vessels.

Under no circumstances must they pollute the soil or be poured into sewage systems!

Explanation of symbols

Caution! Risk of material damage!
Below are some obligatory instructions for preventing any material damage!

Spécifications techniques – Technische Spezifikationen – Technical specifications

Forme et genre Form und Art Shape and type	Calibre rond, échappement à ancre, mouvement mécanique à remontage manuel Rundes Kaliber, mechanisches Ankerwerk mit Handaufzug Round caliber, mechanical lever movement with manual winding
Fréquence Frequenz Frequency	28’800 alternances par heure (4 Hz) 28’800 Halbschwingungen pro Stunde (4 Hz) 28’800 vibrations per hour (4 Hz)
Pierres Steine Jewels	18
Diamètre total Gesamtdurchmesser Overall diameter	26,00 mm
Diamètre d’encageage Gehäusepassungsdurchmesser Case fitting diameter	25,60 mm
Hauteur totale du mouvement Gesamtwerkhöhe Overall movement height	4,40 mm
Fonctions Funktionen Functions	Affichage des heures, minutes et secondes au centre. Quantième et phase de lune instantanés à guichet avec correcteur rapide. Anzeige der Stunden, Minuten und Sekunden im Zentrum. Datum und Mondphasen schnellschaltend im Fenster mit Schnellkorrektor. Hours, minutes and seconds display in the center. Instantaneous date and moon indicator in window with quick corrector.
Tige de remontoir Aufzugwelle Winding stem	3 positions: 1) position de marche et remontage manuel 2) correction rapide de la date et de la phase de lune 3) mise à l’heure avec stop seconde 3 Stellungen: 1) Gangstellung und Handaufzug 2) Schnellkorrektur des Datums und des Mondphasen 3) Zeigerstellung mit Sekundenstopp 3 positions: 1) running position and manual winding 2) quick setting of date and moon phase 3) time setting with stop-second
Stop-seconde Sekundenstopp Stop-second	Avec Mit With
Réglage fin Feinreguliervorrichtungen Fine timing device	Avec Mit With

Remontage – Aufzug – Winding

Par tige de remontoir **Über die Aufzugwelle** **With winding stem**	**Nombre de tours** **Umdrehungen** **Turns**	**Vitesse** **Geschwindigkeit** **Speed**	**Temps** **Zeit** **Time**
Remontage manuel Handaufzug Manual winding	Min. 37	Max. 100 t/min	Max. 25 s

Assortiment – Assortiment – Escapement

Exécution – Ausführung – Range	**Elaboré**	**Top**	**Chronomètre**
Réserve de marche Gangreserve Running time	minimum: 62h typique, typisch, typical: 65h		
Roue d'échappement Hemmungsrad Escape wheel	Polie, épilamée, MoS_2 Poliert, epilamisiert, MoS_2 Polished, epilame-coated, MoS_2		
Ancre Anker Pallet fork	Polie Poliert Polished		
Balancier Unruh Balance wheel	Nickel doré Nickel vergoldet Nickel gilt	Glucydur doré Glucydur vergoldet Glucydur gilt	
Amortisseur de chocs Stossdämpfer Shock-absorber	Incabloc		
Virole Spiralrolle Collet	Nivatronic		
Axe Unruhwelle Staff	Epilamé Epilamisiert Epilame-coated		
Angle de levée Hebungswinkel Lift angle	50°		

Exécution – Ausführung – Range		Elaboré	Top	Chronomètre
Positions Lagen Positions	0 h	(3) CH, 6H, 9H	(5) CH, FH, 6H, 9H, 3H	
Marche moyenne Mittelwert Gang Middle rate	0 h	7 ±7 s/d	4 ±4 s/d	Critères COSC COSC Kriterien COSC criteria
Ecart max. toutes positions Max. Abweichungen alle Lagen Max. divergence all positions	0 h	20 s/d	15 s/d	
Isochronisme Isochronismus Isochronism	CH 0 h - CH 24 h	±15 s/d	±10 s/d	
Amplitude max. Max. Schwingungsweite Max. amplitude	CH 0 h	320°		
Amplitude min. Min. Schwingungsweite Min. amplitude	6H 24 h	200°		

Complément du tableau Assortiment – Ergänzung zur Assortimentstabelle – Addition to the summary Escapement

1) Références pour mesure de marche
Referenzen für Gangmessungen
References to mesure the rate

Repère max. (position CH à 0 h) Abfall Max. (Lage CH - 0 h) Adjusting mark (position CH - 0 h)	0,8 ms 0,6 ms	Elaboré Top / Chronmètre
Temps de stabilisation / Reprise de marche Stabilisationszeit / Wiederaufnahme des Ganges Stabilisation time / rate resumption	20 s	Valeur conseillée Empfohlener Wert Recommended value
Temps d'intégration / mesure Integrationszeit / Messung Integration time / measuring	40 s	Valeur conseillée Empfohlener Wert Recommended value

2) Les valeurs limites sont sujettes à interprétation : 95 % des pièces livrées par lot doivent se situer dans les marges indiquées.
Die Grenzwerte sind eine Frage der Auslegung : 95 % der in einer Lieferung enthaltenen Stücke müssen innerhalb der angegebenen Limiten liegen.
The limit values are subject to interpretation : 95 % of the pieces delivered in a lot must be within the specified limits.

3) Toutes les mesures se font sans calendrier en prise et chrono non embrayé. Les contrôles à armage haut, désignés par 0 h, se font entre 1 et 3 heures après armage complet.
Für die Messungen darf sich der Kalender nicht im Eingriff befinden oder der Chrono muss ausgekuppelt sein. Die Kontrolle bei Vollaufzug, angegeben mit 0 h, wird 1 bis 3 Stunden nach dem Aufziehen gemacht.
All check are made without the calendar in function and chrono not coupled. The check has to be done at full winding, referred to as h, after 1 to 3 hours running.

4) Lors du contrôle des marches instantanées et des amplitudes, il faut impérativement tenir compte des imprécisions de mesure dues aux appareils, à la température et à la pression atmosphérique agissant sur les réglages.
Im Weiteren muss bei einer augenblicklichen Gang- und Schwingungweitekontrolle unbedingt die momentane Einwirkung der Apparate bzw. der Raumtemperatur und des Atmosphärendrucks einbezogen werden.
When checking the instantaneous rate and the amplitudes, the inherent tolerance of the measuring instruments and the influence of temperature variations and the atmosperic pressure must be taken into account.

5)

Positions selon les normes NIHS Positionen nach den NIHS-Normen Positions according to the norms NIHS		**Désignations courantes pour horlogers Gebräuchliche Bezeichnungen für Uhrmacher Common designations for watchmakers**
CH	Horizontale, cadran en haut / Horizontal, Zifferblatt oben / Horizontal, dial up	HH - Horizontale Haut / ZO - Zifferblatt Oben / DU - Dial Up
FH	Horizontale, fond en haut / Horizontal, Zifferblatt unten / Horizontal, dial down	HB - Horizontale Bas / ZU - Zifferblatt Unten / DD - Dial Down
6H	Verticale, 6 heures en haut / Vertikal, 6 Uhr oben / Vertical, 6 o'clock up	VG - Verticale Gauche / KL - Krone Links / PL - Position Left
9H	Verticale, 9 heures en haut / Vertikal, 9 Uhr Oben / Vertical, 9 o'clock up	VB - Vertical Bas / KU - Krone Unten / PD - Position Down
3H	Verticale, 3 heures en haut / Vertikal, 3 Uhr oben / Vertical, 3 o'clock up	VH - Verticale Haut / KO - Krone Oben / PU Position UP

Liste des fournitures – Bestandteilliste - List of components

Pos	Numéro d'article Artikelnummer Article number		Liste des fournitures	Bestandteilliste	List of components
1	Var.		Platine, empierrée	Werkplatte, mit Steinen	Main plate, jewelled
1-1	070.531.00001		Amortisseur, empierré, de balancier, à chasser, à portée, dessous	Stosssicherung, mit Stein, für Unruh, zum Einpressen, mit Auflage, unten	Jewelled shock-absorber for balance, shouldered, to press in, bottom
2	031.121.00016		Pignon coulant	Kupplungstrieb	Sliding pinion
3	031.120.00023		Pignon de remontoir	Aufzugtrieb	Winding pinion
4	Var.		Tige de remontoir	Aufzugwelle	Winding stem
5	053.026.00001		Commande du correcteur double	Schalthebel für Doppelkorrektor	Double corrector operating lever
6	051.080.00001		Tirette	Winkelhebel	Setting lever
7	051.050.00001		Bascule de pignon coulant	Kupplungstriebhebel	Yoke
8	051.090.00001		Sautoir de tirette	Winkelhebelraste	Setting lever jumper
9	Var.		Roue d'échappement	Hemmungsrad	Escape wheel
10	030.014.00072		Roue de grande moyenne	Grossbodenrad	Great wheel
11	030.025.00083		Roue de moyenne	Kleinbodenrad	Third wheel
12	Var.		Roue de seconde	Sekundenrad	Second wheel
13	Var.		Pont de rouage, empierré	Räderwerkbrücke, mit Steinen	Train wheel bridge, jewelled
14	Var.		Barillet complet de mouvement	Federhaus vollständig für Grundwerk	Movement barrel, complete
15	056.070.00019		Levier stop	Stopphebel	Stop lever
16	Var.		Pont de barillet, empierré	Federhausbrücke, mit Steinen	Barrel bridge, jewelled
17	081.136.00006		Noyau de roue de couronne	Kronradkern	Crown wheel core
18	031.023.00010		Roue de couronne	Kronrad	Crown wheel
19	051.120.00007		Cliquet	Klinke	Click
20	061.080.00005		Ressort de cliquet	Klinkenfeder	Click spring
21	031.020.00116		Rochet	Sperrrad	Ratchet wheel
22	Var.		Ancre	Anker	Pallet fork
23	Var.		Pont d'ancre, empierré	Ankerbrücke, mit Steinen	Pallet bridge, jewelled
24	Var.		Balancier annulaire, réglé	Unruh mit glattem Reif, reguliert	Timed annular balance
25	Var.		Pont de balancier, monté	Unruhbrücke, montiert	Balance bridge, assembled
25-1	Var.		Pont de balancier	Unruhbrücke	Balance bridge
25-2	040.200.00004		Porte-piton	Spiralklötzchenträger	Stud support
25-3	040.341.00004		Tête de raquette, montée	Rückerkopf, montiert	Regulator head, assembled
25-4	040.340.00003		Flèche de raquette	Rückerzeiger	Regulator pointer
25-5	040.380.00001		Correcteur de raquette	Rückerkorrektor	Regular corrector
25-6	070.500.00003		Amortisseur empierré, de balancier, à chasser, à portée, dessus	Stosssicherung, mit Stein, für Unruh, zum Einpressen, mit Auflage, oben	Jewelled shock-absorber for balance, shouldered, to press in, top
26	063.012.00001		Ressort de bascule de déclenchement	Feder für Auslösewippe	Unlocking yoke spring
27	053.040.00001		Bascule de déclenchement de quantième	Auslösewippe für Datum	Date unlocking yoke
28	013.109.00001		Plaque de maintien de bascule de déclenchement	Halteplatte für Auslösewippe	Unlocking yoke maintaining plate
29	033.028.00009		Roue entraîneuse du calendrier	Kalender-Mitnehmerrad	Calendar driving wheel
30	031.100.00001		Renvoi	Zeigerstellrad	Setting wheel
31	053.204.00038		Correcteur double, monté	Doppelkorrector, montiert	Double corrector, assembled
32	Var.		Chaussée avec entraîneur	Minutenrohr mit Mitnehmer	Cannon pinion with driver
33	031.041.00001		Roue de minuterie	Wechselrad	Minute wheel
34	Var.		Roue des heures	Stundenrad	Hour wheel
35	033.011.00003		Roue intermédiaire de quantième	Datum-Zwischenrad	Intermediate date wheel
36	010.062.00002		Pont du rouage de minuterie	Wechselradbrücke	Minute train bridge
37	Var.		Indicateur de quantième	Datumanzeiger	Date indicator
38	053.201.00006		Correcteur des jours, monté	Tageskorrektor, montiert	Day corrector, assembled
39	053.089.00014		Sautoir double	Doppelraste	Double jumper
40	013.111.00023		Plaque de maintien du sautoir de quantième	Halteplatte für Datumraste	Date jumper maintaining plate
41	033.023.00006		Roue entraîneuse de l'indicateur des phases	Mondphasen-Mitnehmerrad	Moon phase indicator driving wheel
42	Var.		Planche des phases	Mondphasenplatte	Moon phase paltform
43	033.015.00004		Roue intermédiaire des phases	Mondphasen-Zwischenrad	Intermediate moon phase wheel

Pos	Numéro d'article Artikelnummer Article number		Liste des fournitures	Bestandteilliste	List of components
44	010.106.00012		Support de cadran	Träger für Zifferblatt	Dial support
45	Var.		Indicateur de phase lunaire, monté	Mondphasenanzeiger, montiert	Moon phase indicator, assembled
46	063.251.00001		Ressort-friction de l'indicateur des phases	Friktionsfeder für Mondphasenanzeiger	Moon phase indicator friction spring
100	Var.		Vis à tête conique	Senkschraube	Countersunk head screw
		1x	- Pos. 8: sautoir de tirette	- Pos. 8: Winkelhebelraste	- Pos. 8: setting lever jumper
		1x	- Pos. 40: plaque de maintien du sautoir de quantième	- Pos. 40: Halteplatte für Datumraste	- Pos 40: Date jumper maintaining plate
101	Var.		Vis à tête conique	Senkschraube	Countersunk head screw
		2x	- Pos. 13: pont de rouage	- Pos. 13: Räderwerkbrücke	- Pos. 13: train wheel bridge
		3x	- Pos. 16: pont de barillet	- Pos. 16: Federhausbrücke	- Pos. 16: barrel bridge
		1x	- Pos. 23: pont d'ancre	- Pos. 23: Ankerbrücke	- Pos. 23: pallet bridge
		1x	- Pos. 25: pont de balancier	- Pos. 25: Unruhbrücke	- Pos. 25: balance bridge
102	Var.		Vis à tête cylindrique	Zylinderschraube	Cylindrical screw
		1x	- Pos. 18: roue de couronne	- Pos. 18: Kronrad	- Pos. 18: crown wheel
103	Var.		Vis à tête cylindrique	Zylinderschraube	Cylindrical screw
		1x	- Pos. 21: rochet	- Pos. 21: Sperrrad	- Pos. 21: ratchet wheel
104	Var.		Vis à portée	Ansatzschraube	Shouldered screw
		1x	- Pos. 36: pont de rouage de minuterie	- Pos. 36: Wechselradbrücke	- Pos. 36: minute train bridge
105	Var.		Vis à portée	Ansatzschraube	Shouldered screw
		1x	- Pos. 38: correcteur des jours	- Pos. 38: Tageskorrektor	- Pos. 38: day corrector
106	Var.		Vis à tête cylindrique	Zylinderschraube	Cylindrical screw
		2x	-Pos. 42: planche des phases	-Pos. 42: Mondphasenplatte	-Pos. 42: moon phase paltform
	Var.		Variante	Variante	Variant

L'interchangeabilité et les variantes se trouvent sur
Die Austauschbarkeit und Varianten finden Sie unter http://www.sellita.ch
Interchangeability and variants can be found on

Fournitures – Bestandteile – Materials

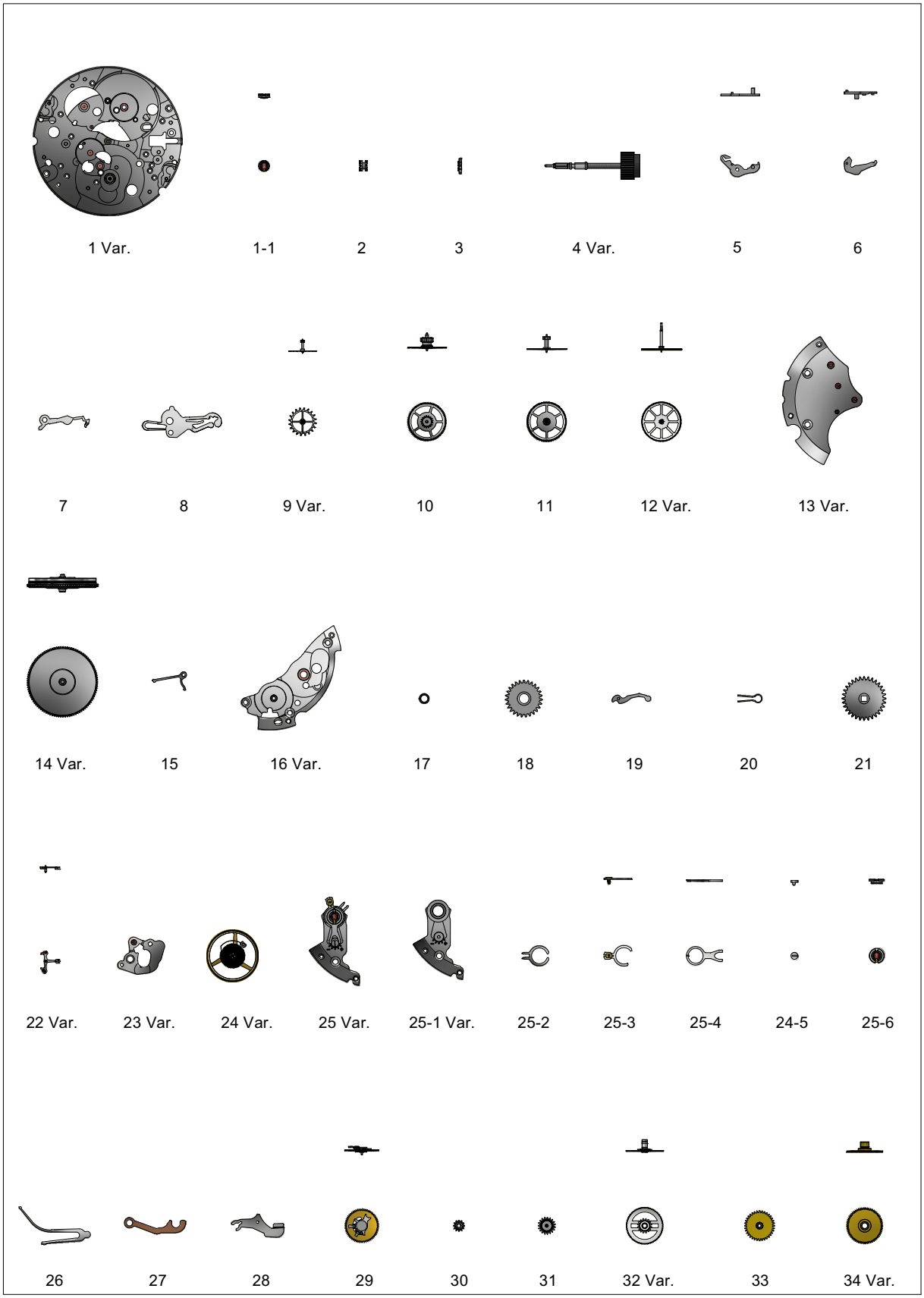

35

36

37 Var.

38

39

40

41

42 Var.

43

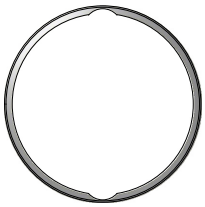

44

45 Var.

46

100 Var.

101 Var.

102 Var.

103 Var.

104 Var.

105 Var.

106 Var.

Montage mouvement – Werkmontage – Assembling of the movement
Légendes de huilage – Ölplan – Oiling lexical

Epilamé – Epilamisiert – Epilame-coated	
	Si les pièces ne sont pas neuves, les composants existants doivent être nettoyés et traités à la Moebius Fixodrop ES/BS-10 8981 avant le réassemblage. Wenn keine neuen Teile montiert werden, müssen die vorhandenen Teile vor der Wiedermontage gewaschen und mit Moebius Fixotrop ES/BS 8981 epilamisiert werden. If the pieces to be assembled are not new, existing components must be cleaned and treated with Moebius Fixodrop ES/BS 8981 Epilame before reassembly.

Lubrification – Schmierung – Lubrication		
	Huile épaisse ou graisse – Dickflüssiges Öl oder Fett – Thick oil or grease	**Moebius HP-1300** ou **Moebius D5**
	Huile fine – Dünnflüssiges Öl – Fine oil	**Moebius 9010**
	Très faible quantité – Sehr kleine Menge – Very small quantity	**Moebius 9010**
	Huile spéciale pour levées – Spezialöl für Hebungsstein – Special oil for pallet stones	**Moebius 9415**
	Graisse – Fett – Grease	**Moebius 9501** ou **Jismaa 124**

Moebius Fixodrop ES/BS-10 8981	
	Produit très volatile! A garder après usage dans des récipients fermés et étanches. **Sehr flüchtiges Produkt!** Nach Gebrauch in geschlossenen und luftdichten Behältern aufbewahren. **Very volatile product!** To keep after usage in closed and airtight containers.

Prélubrification – Tauchschmierung – Splash lubrication	
	Ne pas laver. Si la pièce est très sale ou rouillée, l'échanger par une fourniture d'origine livrée prélubrifiée par Sellita Watch CO SA. Nicht waschen. Sollte das Stück sehr verschmutzt oder rostig sein, ist es gegen ein von Sellita Watch CO SA vorgeöltes Original-Stück zu tauschen. Do not wash. If the part is very dirty or rusty, it should be exchanged for an original part which is lubricated and delivered by Sellita Watch CO SA.

Couples donnés – Einzuhaltende Drehmomenten – Given torques
Les couples sont indiqués à la valeur minimum pour dévisser Die Drehmomente werden als minimale Lösemomente angegeben Torques are indicated at the minimum value for loosening

Montage mouvement – Werkmontage – Assembling of the movement
Mécanisme de mise à l'heure – Zeigerwerkmechanismus – Handsetting mechanism

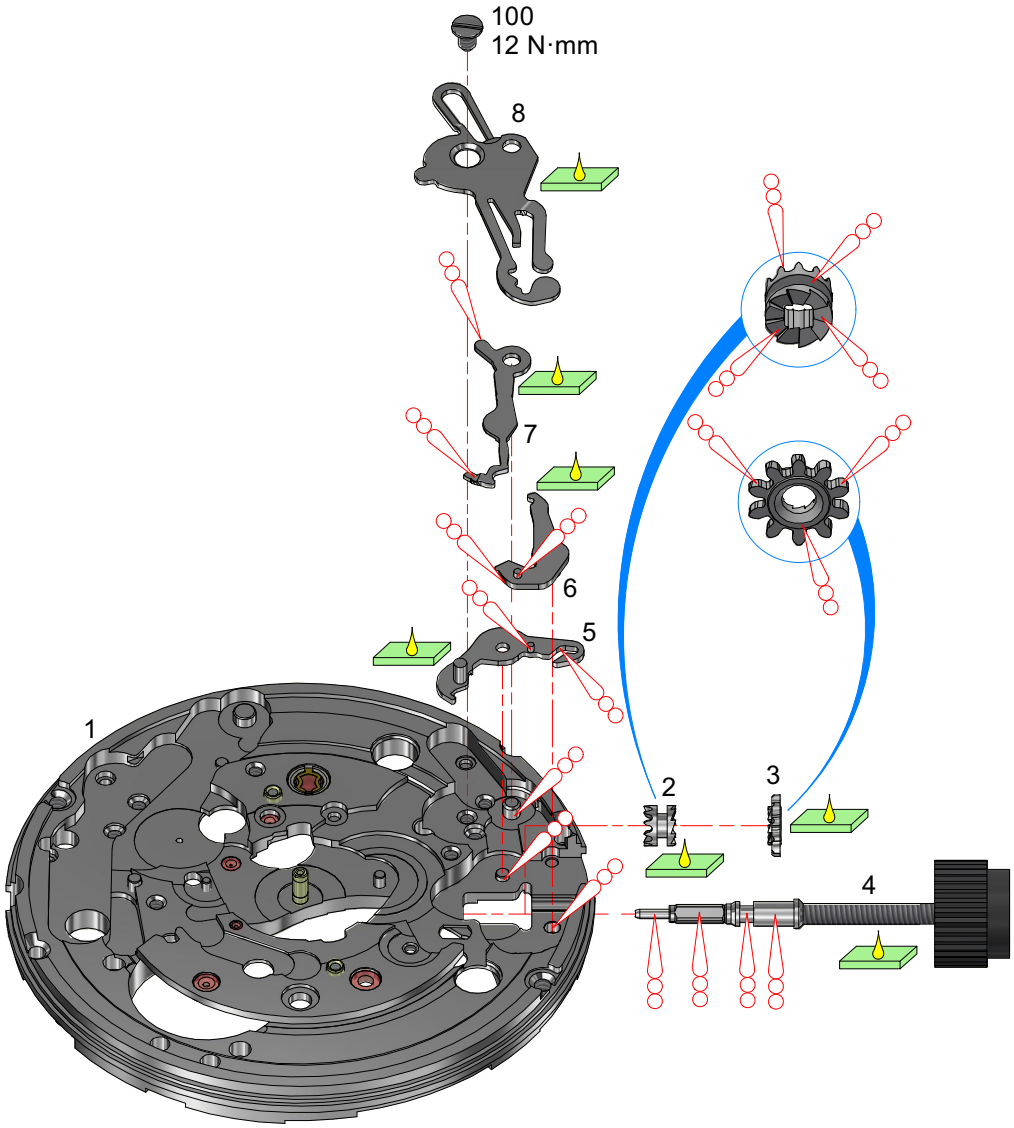

Montage mouvement – Werkmontage – Assembling of the movement
Mouvement de base – Basiswerk – Basic movement

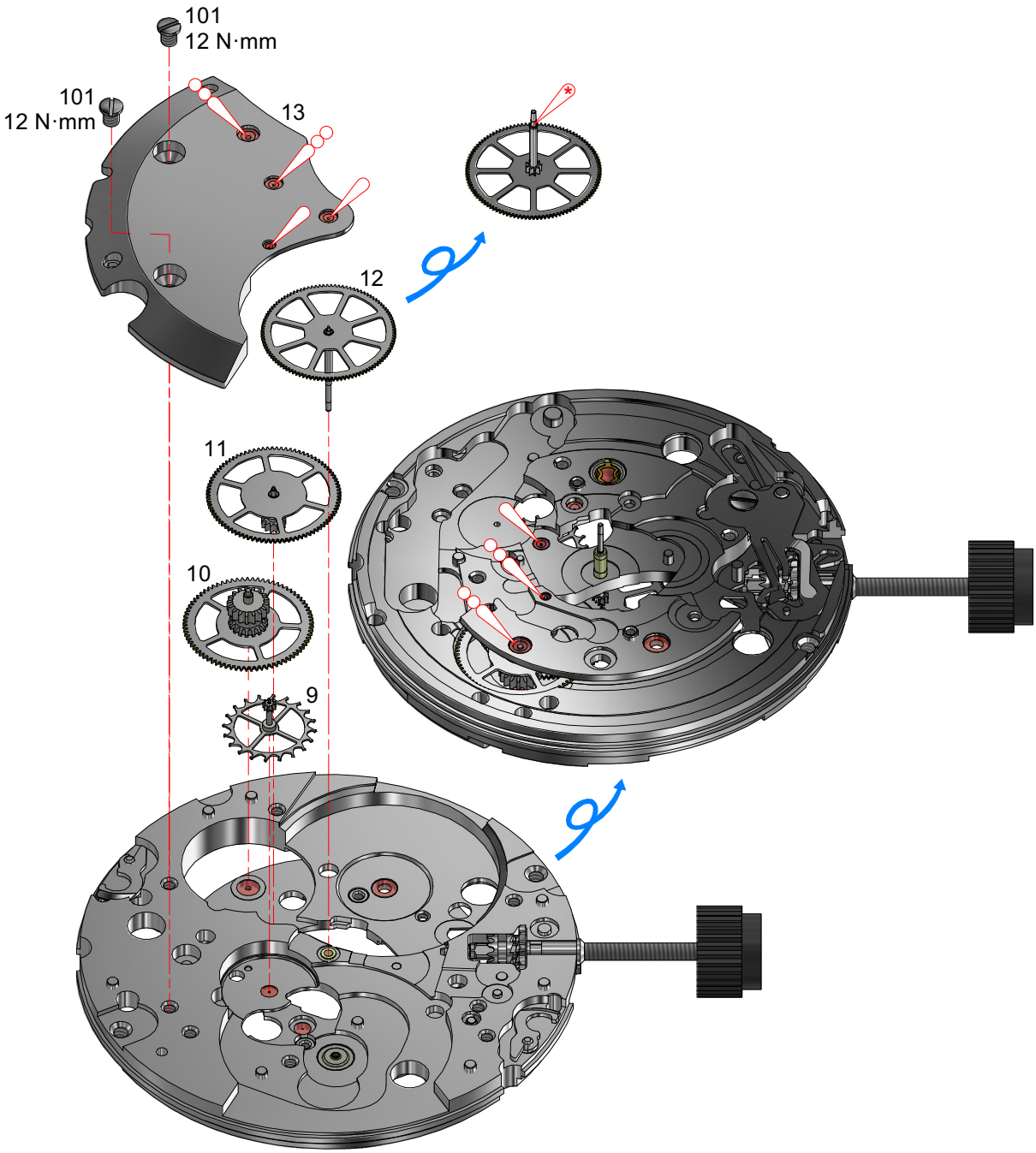

Montage mouvement – Werkmontage – Assembling of the movement
Mouvement de base – Basiswerk – Basic movement

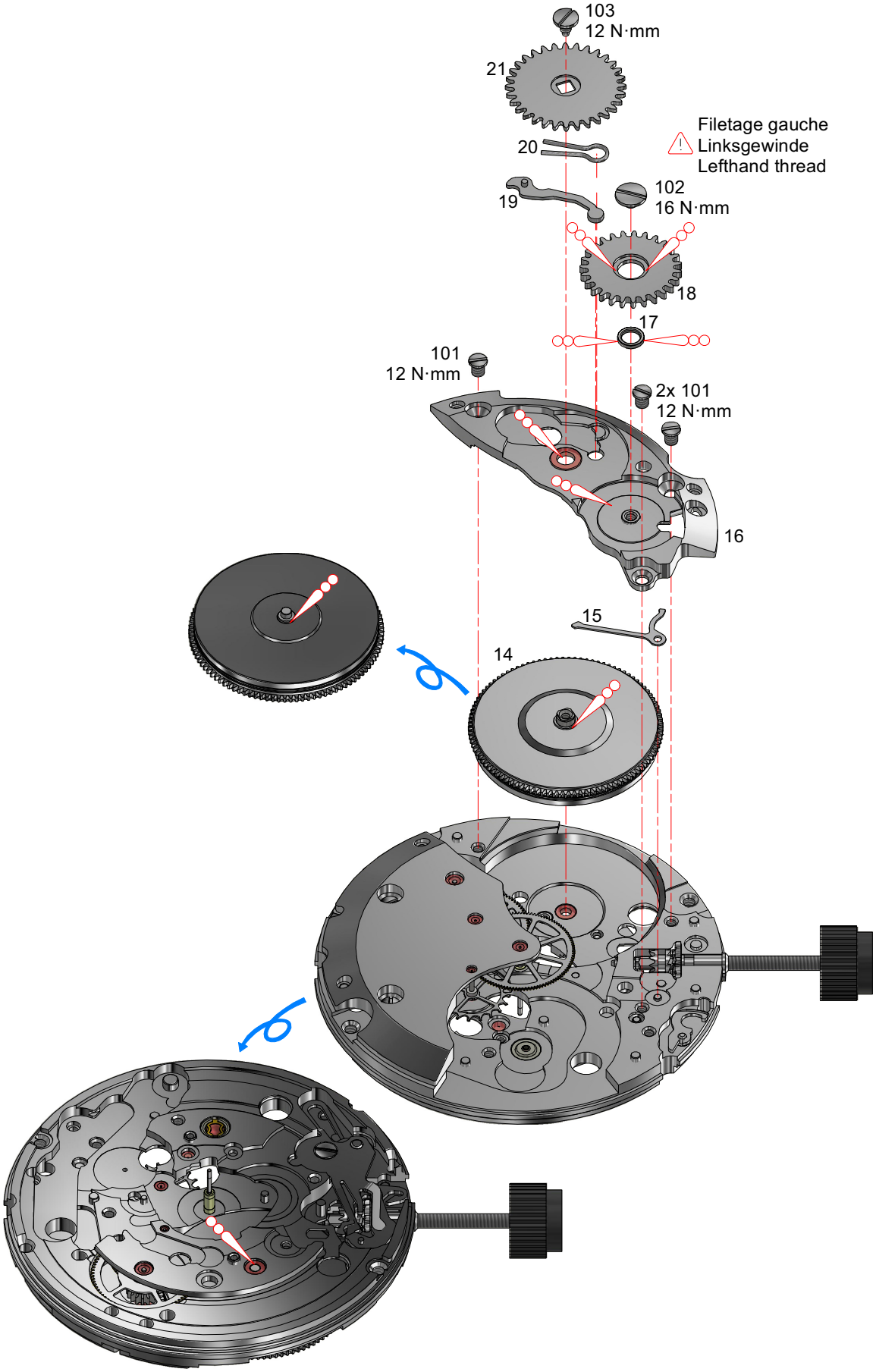

Montage mouvement – Werkmontage – Assembling of the movement
Mouvement de base – Basiswerk – Basic movement

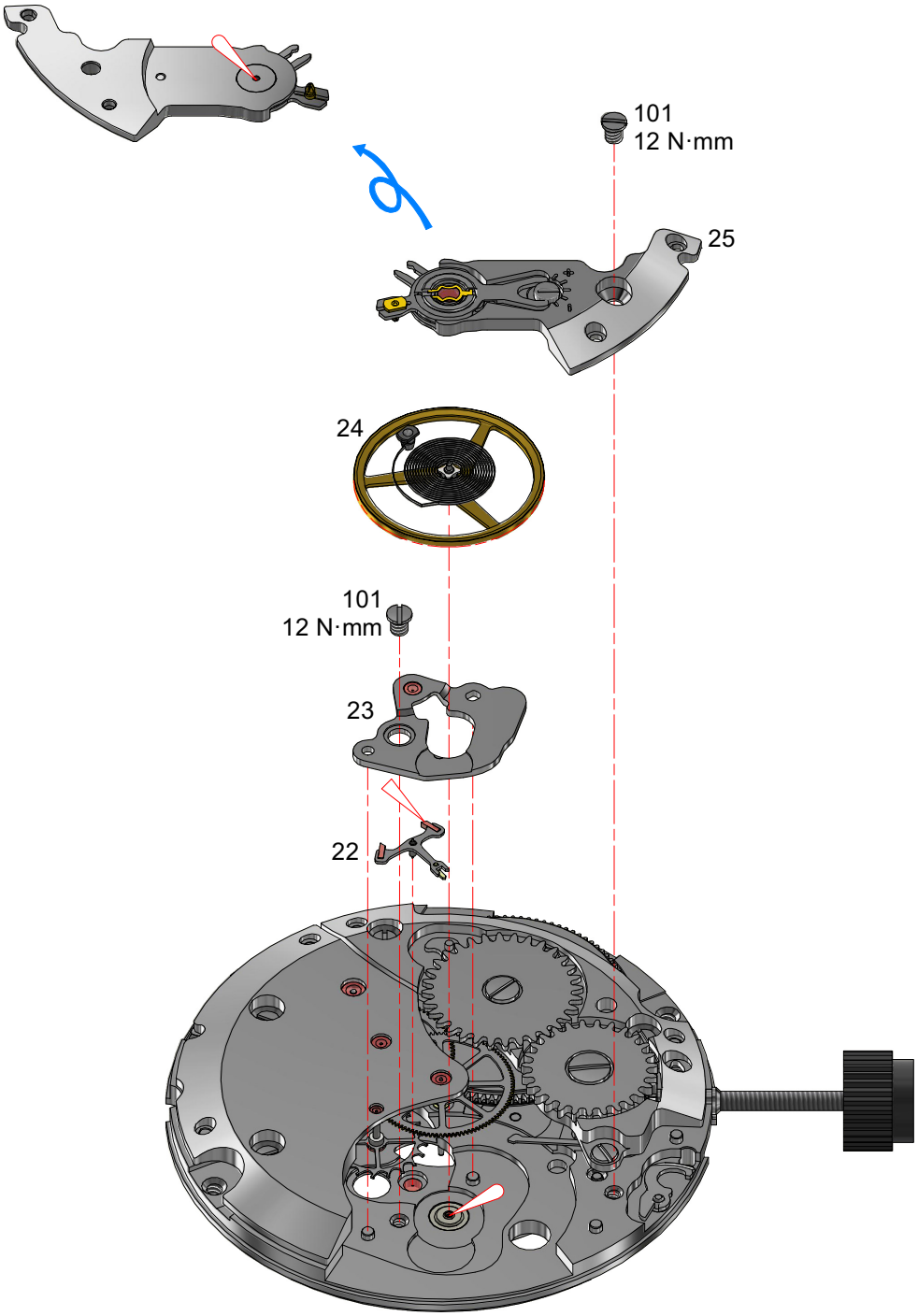

Montage mouvement – Werkmontage – Assembling of the movement

Mécanisme calendrier et rouage de minuterie – Kalendermechanismus und Wechselräderwerk – Calendar mechanism and minute wheel train

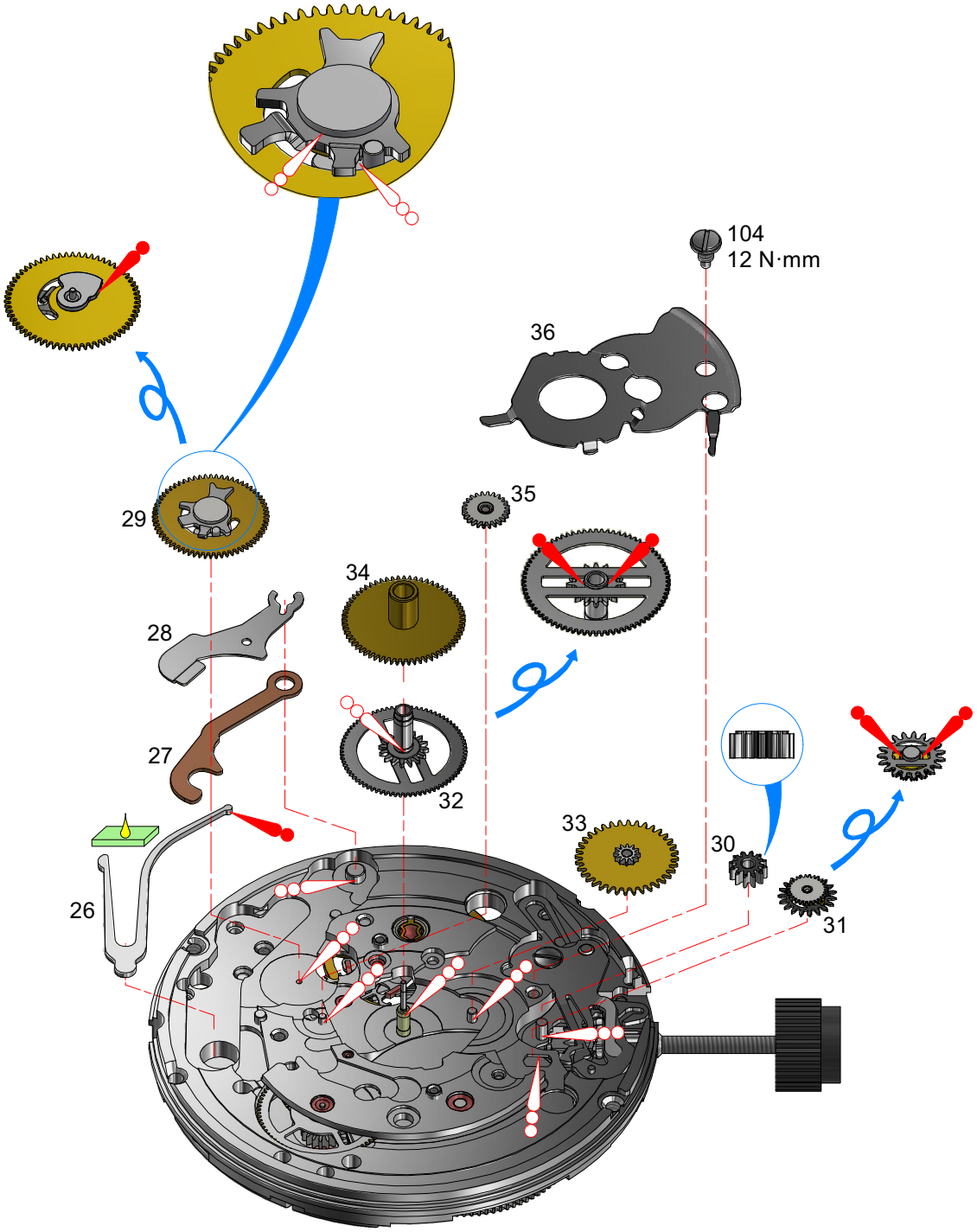

Montage mouvement – Werkmontage – Assembling of the movement:
Mécanisme calendrier et phase lunaire – Kalender- und Mondphasenmechanismus – Calendar and moonphase mechanism

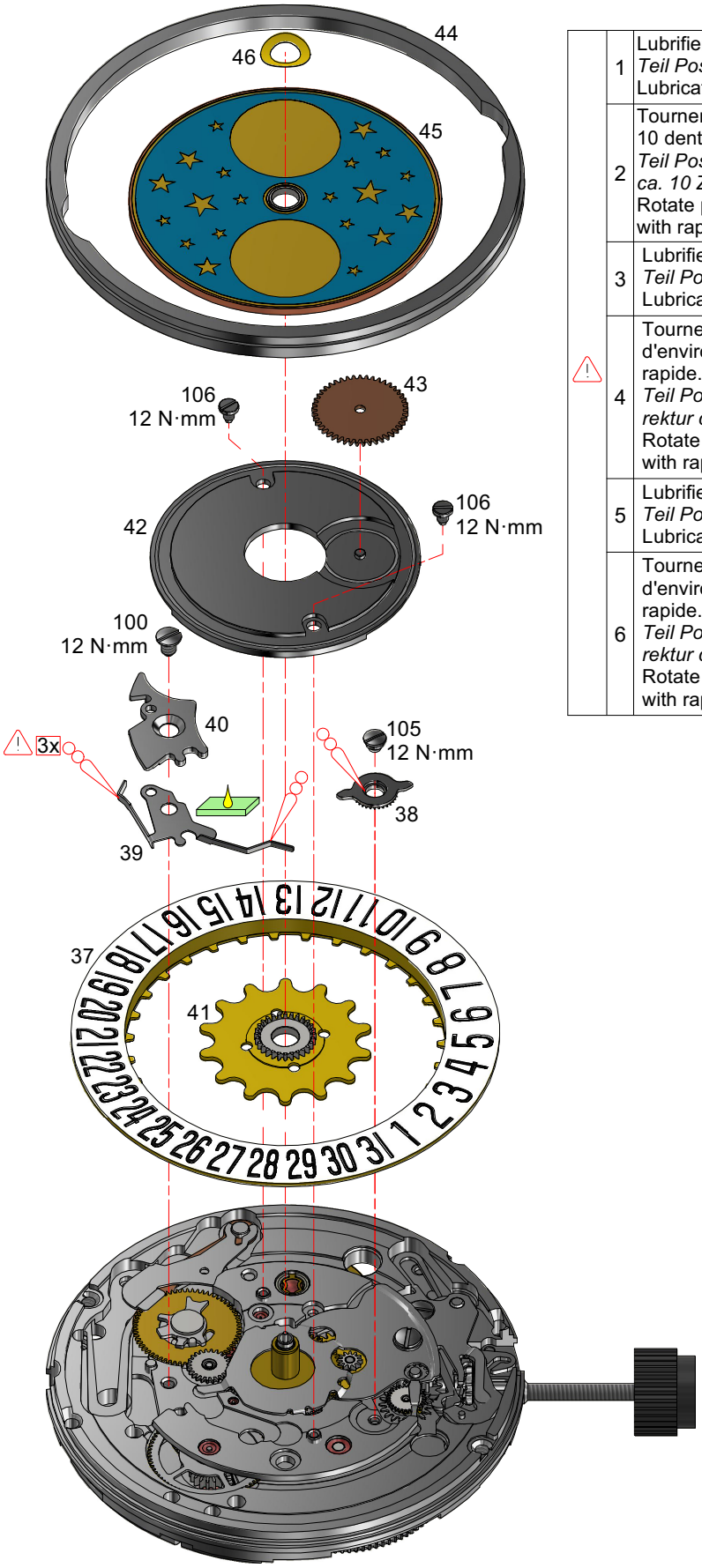

⚠	1	Lubrifier la pièce pos. 39. *Teil Pos. 39 schmieren.* Lubricate part pos. 39.
	2	Tourner la pièce pos. 37 d'environ 10 dents avec la correction rapide. *Teil Pos. 37 mit Schnellkorrektur ca. 10 Zähne drehen.* Rotate part pos. 37 approx 10 teeth with rapide correction.
	3	Lubrifier à nouveau la pièce pos. 39. *Teil Pos. 39 nochmals schmieren.* Lubricate again part pos. 39.
	4	Tourner à nouveau la pièce pos. 37 d'environ 10 dents avec la correction rapide. *Teil Pos. 37 nochmals mit Schnellkorrektur ca. 10 Zähne drehen.* Rotate part pos. 37 approx 10 teeth with rapide correction again.
	5	Lubrifier à nouveau la pièce pos. 39. *Teil Pos. 39 nochmals schmieren.* Lubricate again part pos. 39.
	6	Tourner à nouveau la pièce pos. 37 d'environ 10 dents avec la correction rapide. *Teil Pos. 37 nochmals mit Schnellkorrektur ca. 10 Zähne drehen.* Rotate part pos. 37 approx 10 teeth with rapide correction again.

Montage mouvement – Werkmontage – Assembling of the movement
Pont de balancier – Unruhbrücke – Balance bridge

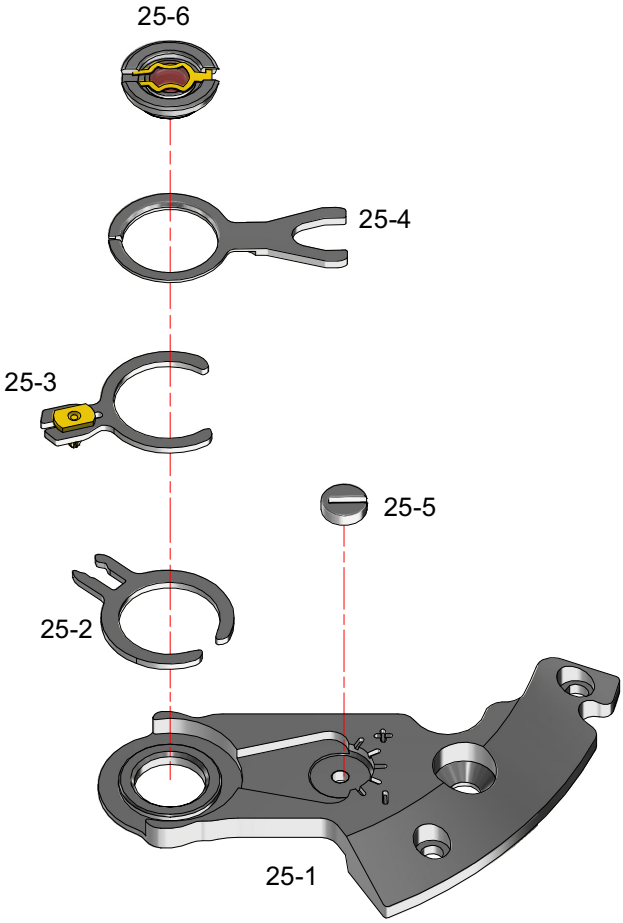

Informations générales – Allgemeine Informationen – General information

Sens de rotation de l'indicateur de phase lunaire – Drehrichtung des Mondphasenanzeiger – Direction of rotation of the moon phase indicator

Correction rapide de l'indicateur de phase lunaire – Schnellkorrektur des Mondphasenanzeiger – Quick correction of the moon phase indicator

En position 2, tourner la tige pour que la pleine lune apparaisse au centre du guichet des phases de lune. Déterminer la date de la dernière pleine lune à l'aide d'un calendrier indiquant les états de la lune. Faire un saut de disque autant de fois qu'il s'est écoulé de jours depuis la dernière pleine lune.

Die Stellwelle in 2. Stellung ziehen. Die Stellwelle solange drehen bis der Vollmond mittig in der Öffnung steht. Das Datum des letzen Vollmond anhand einem Mondphasenkalender feststellen. Einen Sprung der Mondscheibe machen pro verstrichener Tag seit dem letzten Vollmond.

In position 2, turn the stem until the full moon appears in the middle of the opening. Determine the date of the last full moon with a calendar showing the moon phases. Then make one jump of moon phase indicator for each elpased day since the last full moon.

Clavette de l'indicateur de minute – Haltenklammer für Minutenrohr – Cannon pinion spring clip

Attention !
Retirer la clavette du mobile de GMT avant d'assembler le cadran et les aiguilles.

Achtung !
Haltenklammer für Minutenrohr abnehmen vor der Montage des Zifferblatt und Zeiger.

Please note !
Remove the cannon pinion spring clip before assembling the dial and hands.

Clavette de l'indicateur de minute
Haltenklammer für Minutenrohr
Cannon pinion spring clip

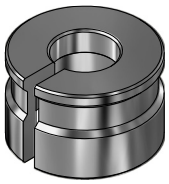

085.171.00001

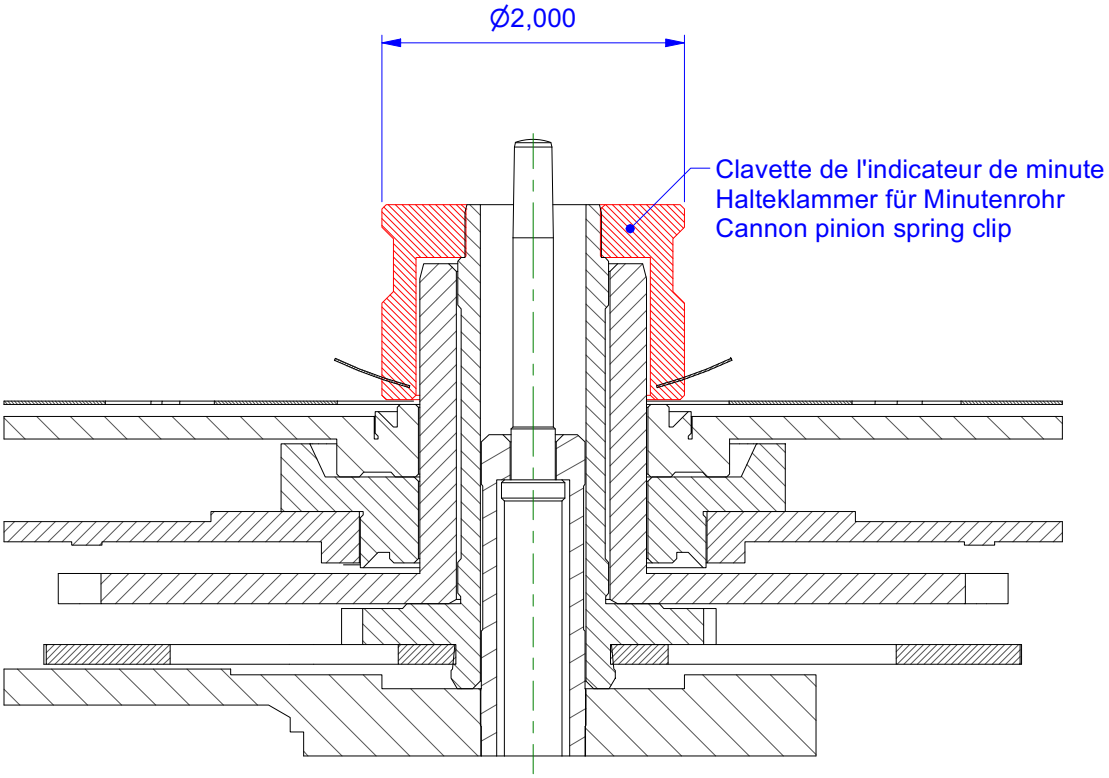

Informations générales

Pose des aiguilles

Les aiguilles doivent impérativement être posées en utilisant le posage correspondant.

Allgemeine Informationen

Zeigersetzen

Die Zeiger müssen unbedingt unter Verwendung des entsprechenden Werkhalters gesetzt werden.

General information

Fitting of hands

It is imperative to fit the hands using the corresponding movement holder.

Fonctions

Funktionen

Functions

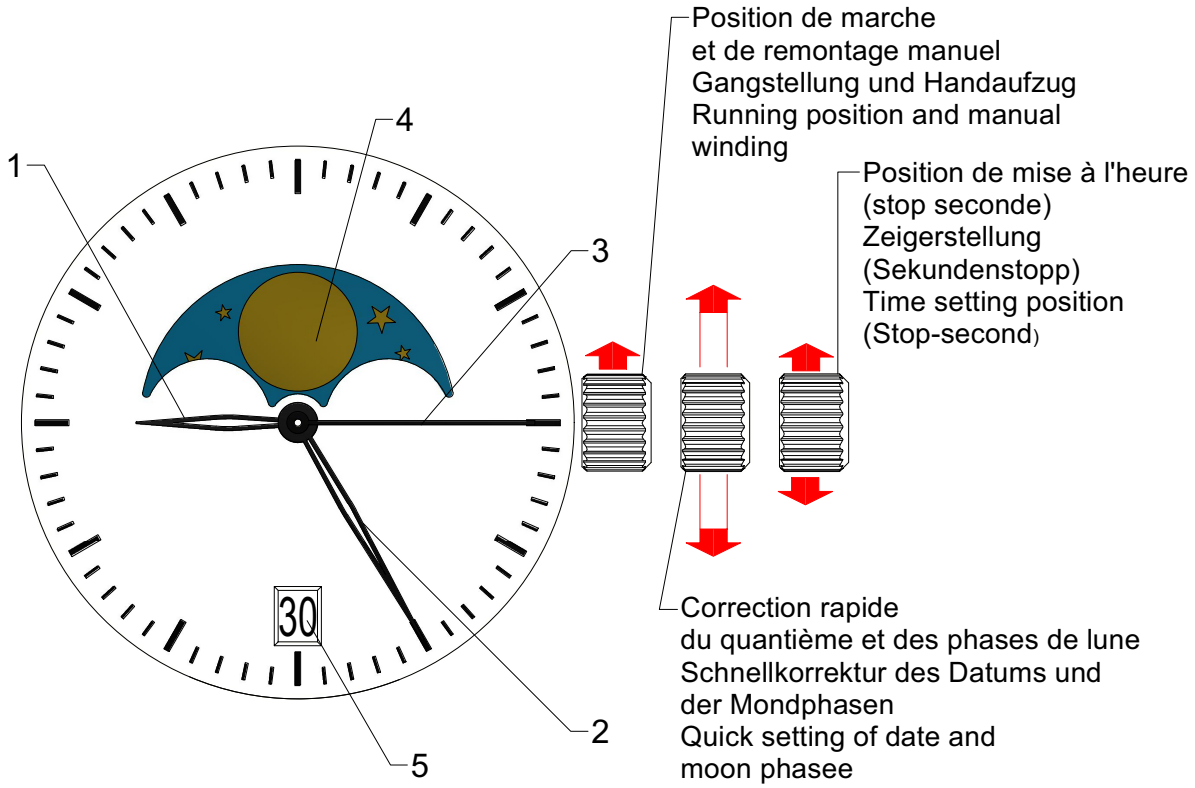

1. Aiguille des heures
2. Aiguille des minutes
3. Aiguille des secondes
4. Indicateur des phases de lune
5. Indicateur de quantième

1. Stundenzeiger
2. Minutenzeiger
3. Sekundenzeiger
4. Mondphasenanzeiger
5. Datumsanzeige

1. Hour hand
2. Minute hand
3. Second hand
4. Moon phase indicator
5. Date indicator

Extraction de la tige de remontoir – Entfernen der Aufzugwelle – Extraction of the winding stem

1) Tirer la tige de remontoir en position de mise à l'heure.

2) Presser sur l'axe de tirette à l'aide d'un tournevis Ø 1,00 mm.

Eviter l'utilisation de pointes ou de brucelles pour cette opération, car la tirette risque de se coincer ou de détériorer le ressort de tirette.

3) Sortir la tige de remontoir.

L'enlèvement de la tige est facilité par les portes-pièces commandés chez Sellita.

1) Aufzugwelle in Zeigerstellung ziehen.

2) Mit einem Schraubendreher Ø 1,00 mm auf die Winkelhebelwelle drücken.

Dabei sind keine spitzen Gegenstände (Pinzette, usw.) zu verwenden, da sonst der Winkelhebel zu tief eingedrückt wird und dadurch möglicherweise verklemmt oder die Winkelhebelfeder beschädigt wird.

3) Welle entfernen.

Mit speziellen Werkstückhaltern lässt sich die Aufzugwelle noch leichter entfernen. Sie sind bei Sellita erhältlich.

1) Draw the winding stem into the hand-setting position.

2) Press on the setting lever axe with screw driver Ø 1,00 mm.

Avoid pointed tools (tweezers or similar). They may jam the setting lever which will subsequently damage the setting lever spring.

3) Pull out the winding stem.

It is quite easy to remove the winding stem with particular movement holders. They are available at Sellita.

Cage pour boîte – Uhrwerkgestell für Gehäuse – Frame for case

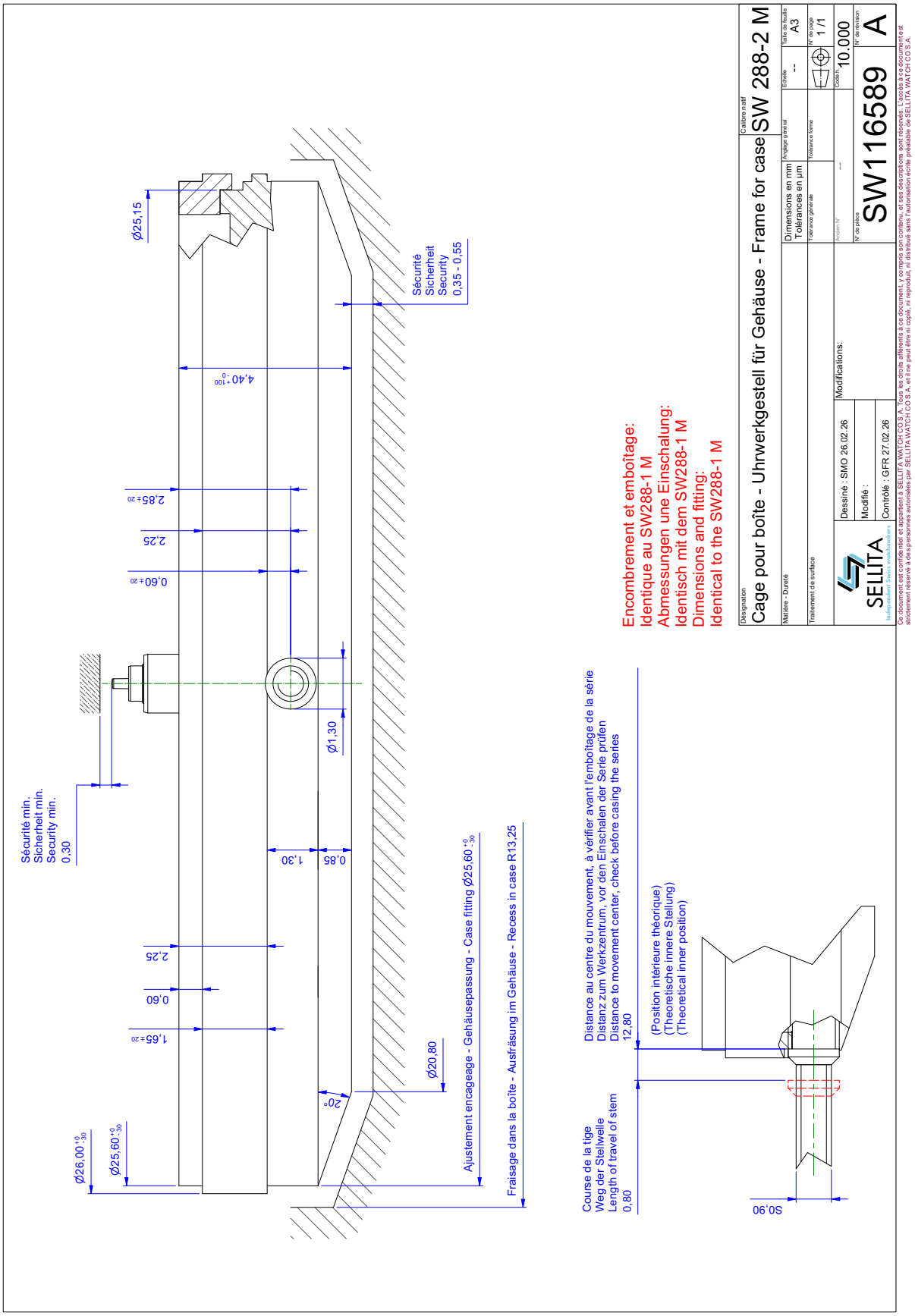

Options emboîtage – Einschalungsoptionen – Casing options

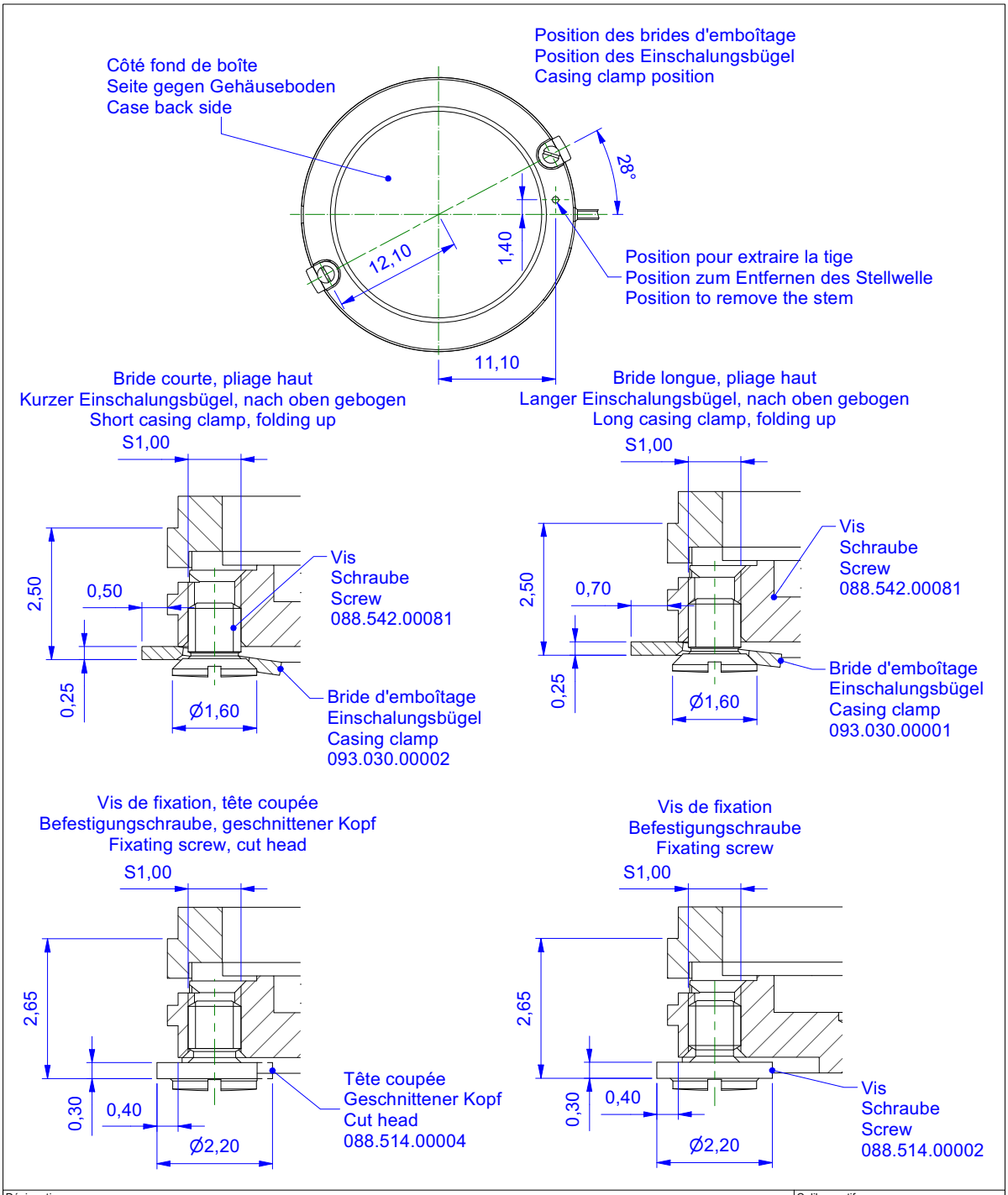

Désignation: Options d'emboîtage - Einschalungsoptionen - Casing options			Calibre natif: SW288-2	
Matière - Dureté	Dimensions en mm Tolérances en µm	Anglage général	Echelle: --	Taille de feuille: A4
Traitement de surface	Tolérance générale	Tolérance forme		N° de page: 1 /1
SELLITA Independent Swiss watchmakers	Dessiné : SMO 11.08.25	Modifications:	Ancien N°	Code h. 10.000
	Modifié :		N° de pièce: SW115991	N° de révision: A
	Contrôlé : GFR 12.08.25			

Ce document est confidentiel et appartient à SELLITA WATCH CO S.A. Tous les droits afférents à ce document, y compris son contenu, et ses descriptions sont réservés. L'accès à ce document est strictement réservé à des personnes autorisées par SELLITA WATCH CO S.A. et il ne peut être ni copié, ni reproduit, ni distribué sans l'autorisation écrite préalable de SELLITA WATCH CO S.A.

Indications pour cadran – Angaben für Zifferblatt – Indications for dial

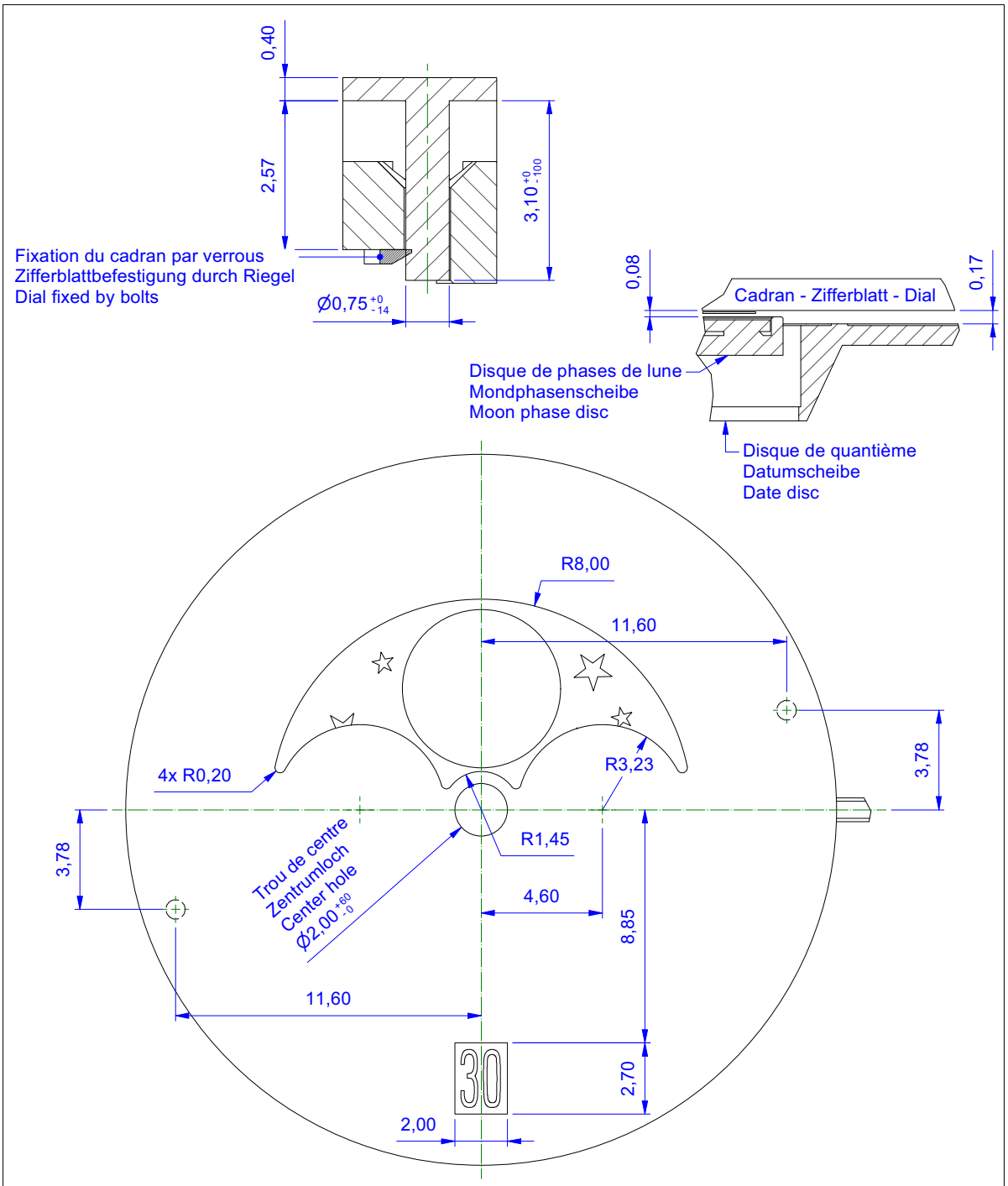

Désignation: Indication pour cadran - Angaben für Zifferblatt - Indication for dial			Calibre natif: SW288-2
Matière - Dureté	Dimensions en mm Tolérances en µm	Anglage général	Echelle: -- / Taille de feuille: A4
Traitement de surface	Tolérance générale	Tolérance forme	N° de page: 1 /2
SELLITA Independent Swiss watchmakers	Dessiné : SMO 11.08.25	Modifications:	Ancien N° / Code n. 10.000
	Modifié :		N° de pièce: SW115994 / N° de révision: A
	Contrôlé : GFR 12.08.25		

Ce document est confidentiel et appartient à SELLITA WATCH CO S.A. Tous les droits afférents à ce document, y compris son contenu, et ses descriptions sont réservés. L'accès à ce document est strictement réservé à des personnes autorisées par SELLITA WATCH CO S.A. et il ne peut être ni copié, ni reproduit, ni distribué sans l'autorisation écrite préalable de SELLITA WATCH CO S.A.

Indications pour cadran – Angaben für Zifferblatt – Indications for dial

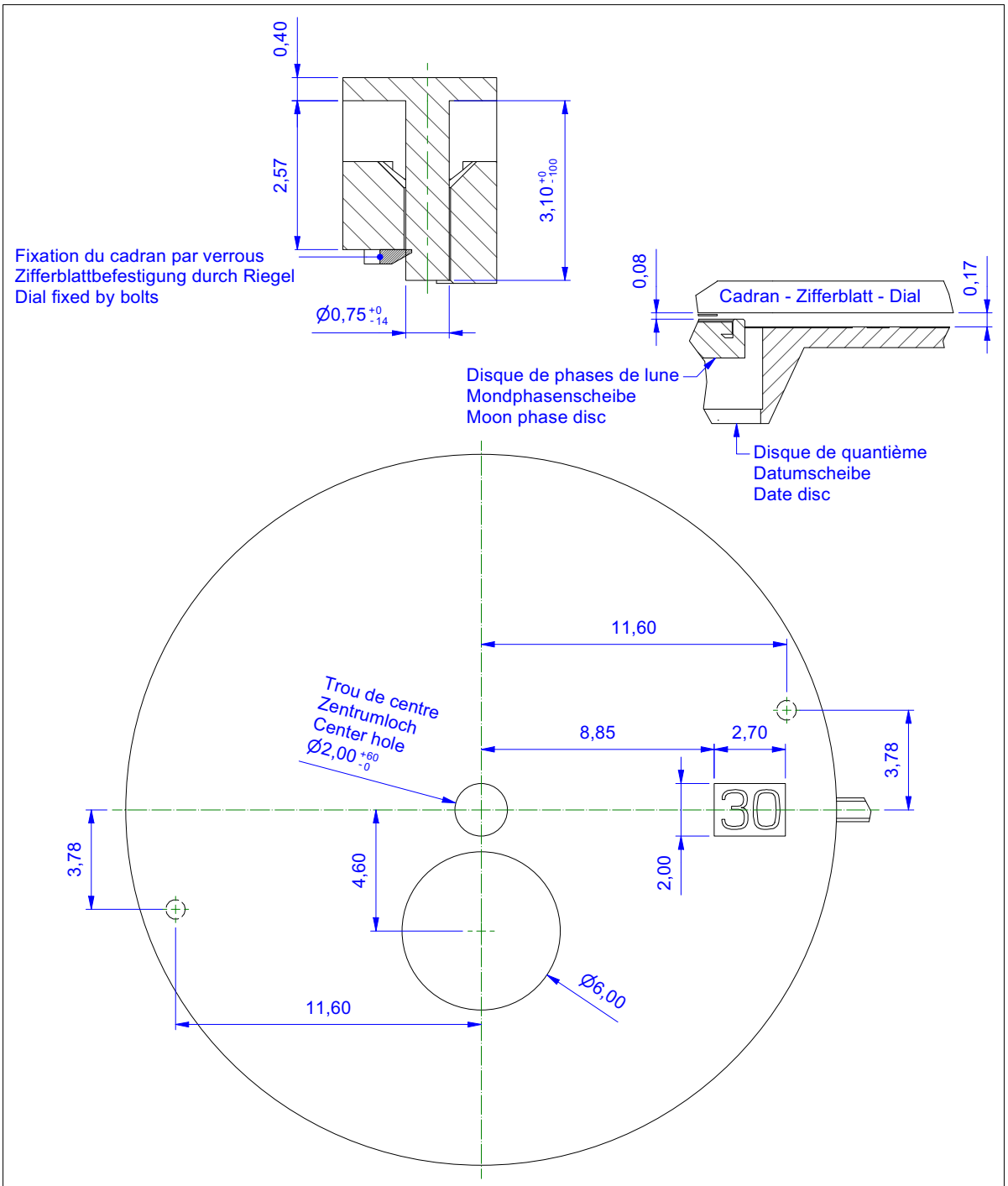

Désignation: Indication pour cadran - Angaben für Zifferblatt - Indication for dial			Calibre natif: SW288-2
Matière - Dureté	Dimensions en mm Tolérances en µm	Anglage général	Echelle: -- / Taille de feuille: A4
Traitement de surface	Tolérance générale	Tolérance forme	N° de page: 2 /2
SELLITA Independent Swiss watchmakers	Dessiné : SMO 11.08.25 Modifié : Contrôlé : GFR 12.08.25	Modifications:	Ancien N° / Code h. 10.000 N° de pièce: SW115994 / N° de révision: A

Ce document est confidentiel et appartient à SELLITA WATCH CO S.A. Tous les droits afférents à ce document, y compris son contenu, et ses descriptions sont réservés. L'accès à ce document est strictement réservé à des personnes autorisées par SELLITA WATCH CO S.A. et il ne peut être ni copié, ni reproduit, ni distribué sans l'autorisation écrite préalable de SELLITA WATCH CO S.A.

Aiguillages – Zeigerwerkshöhen – Hand fitting heights

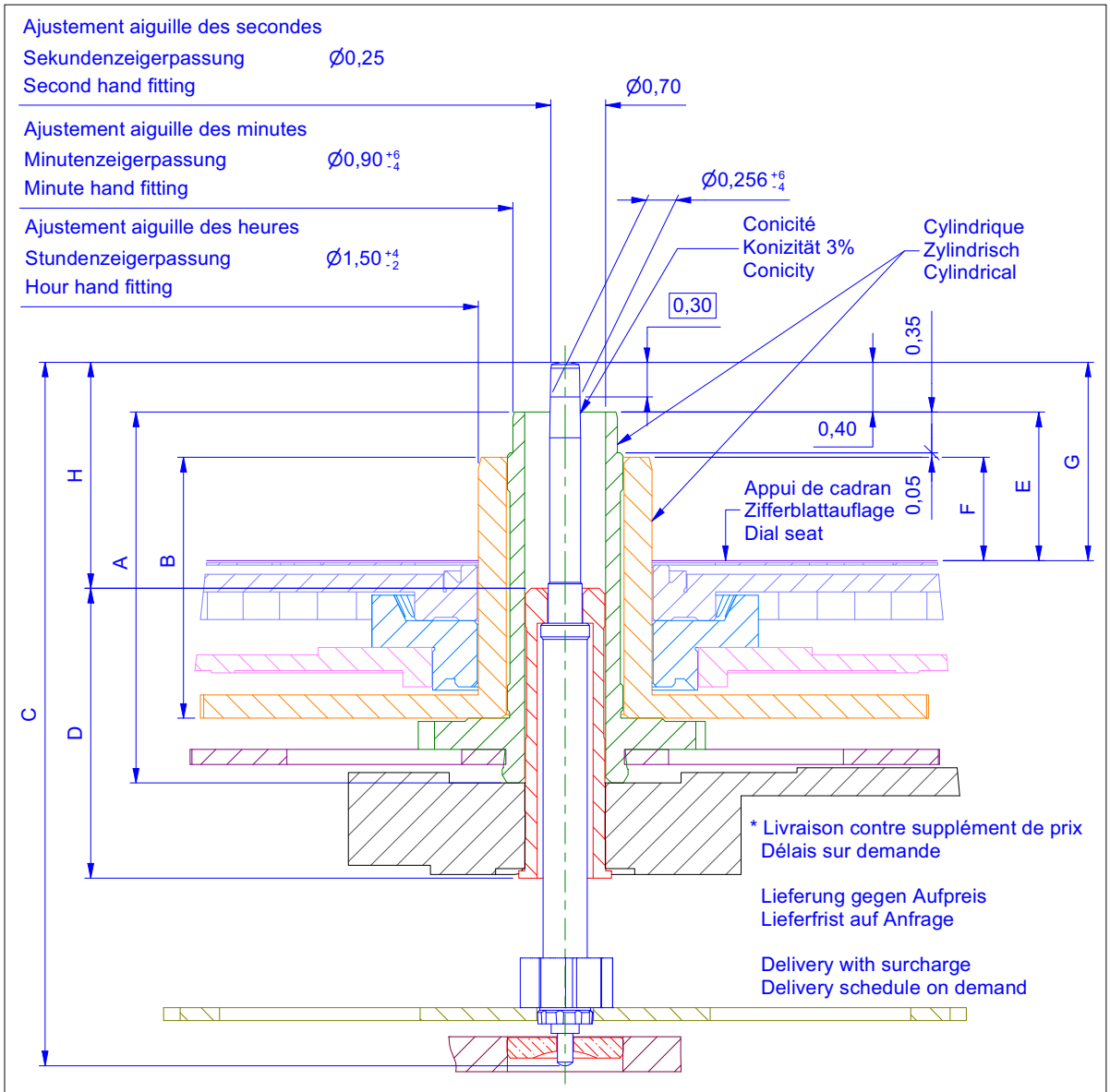

Aiguillage Zeigerwerkshöhe Hand fitting height	Longueur / Länge / Length				Dépassement / Höhe / Height			H
	A	B	C	D	E	F	G	
	Chaussée Minutenrohr Cannon-pinion	Roue des heures Stundenrad Hour wheel	Pignon des sec. Sekundentrieb Sec. wheel pinion	Tube de centre Zentrumrohr Centre tube	Chaussée Minutenrohr Cannon-pinion	Roue des heures Stundenrad Hour wheel	Pignon des sec. Sekundentrieb Sec. wheel pinion	
6 (standard)	3,20	2,25	6,07	2,50	1,30	0,90	1,70	1,95
7*	3,45	2,50	6,32	2,50	1,55	1,15	1,95	2,20
8*	3,70	2,75	6,57	3,50	1,80	1,40	2,20	1,45

Désignation Aiguillages - Zeigerwerkshöhen - Hand fitting heights			Calibre natif SW 288-2	
Matière - Dureté		Dimensions en mm Tolérances en µm	Anglage général	Echelle -- / Taille de feuille A4
Traitement de surface		Tolérance générale	Tolérance forme	N° de page 1 /2
SELLITA Independent Swiss watchmakers	Dessiné : SMO 12.08.25 Modifié : Contrôlé : GFR 13.08.25	Modifications:	Ancien N° -- N° de pièce SW115995	Code h. 10.000 N° de révision A

Ce document est confidentiel et appartient à SELLITA WATCH CO S.A. Tous les droits afférents à ce document, y compris son contenu, et ses descriptions sont réservés. L'accès à ce document est strictement réservé à des personnes autorisées par SELLITA WATCH CO S.A. et il ne peut être ni copié, ni reproduit, ni distribué sans l'autorisation écrite préalable de SELLITA WATCH CO S.A.

Aiguillages – Zeigerwerkshöhen – Hand fitting heights

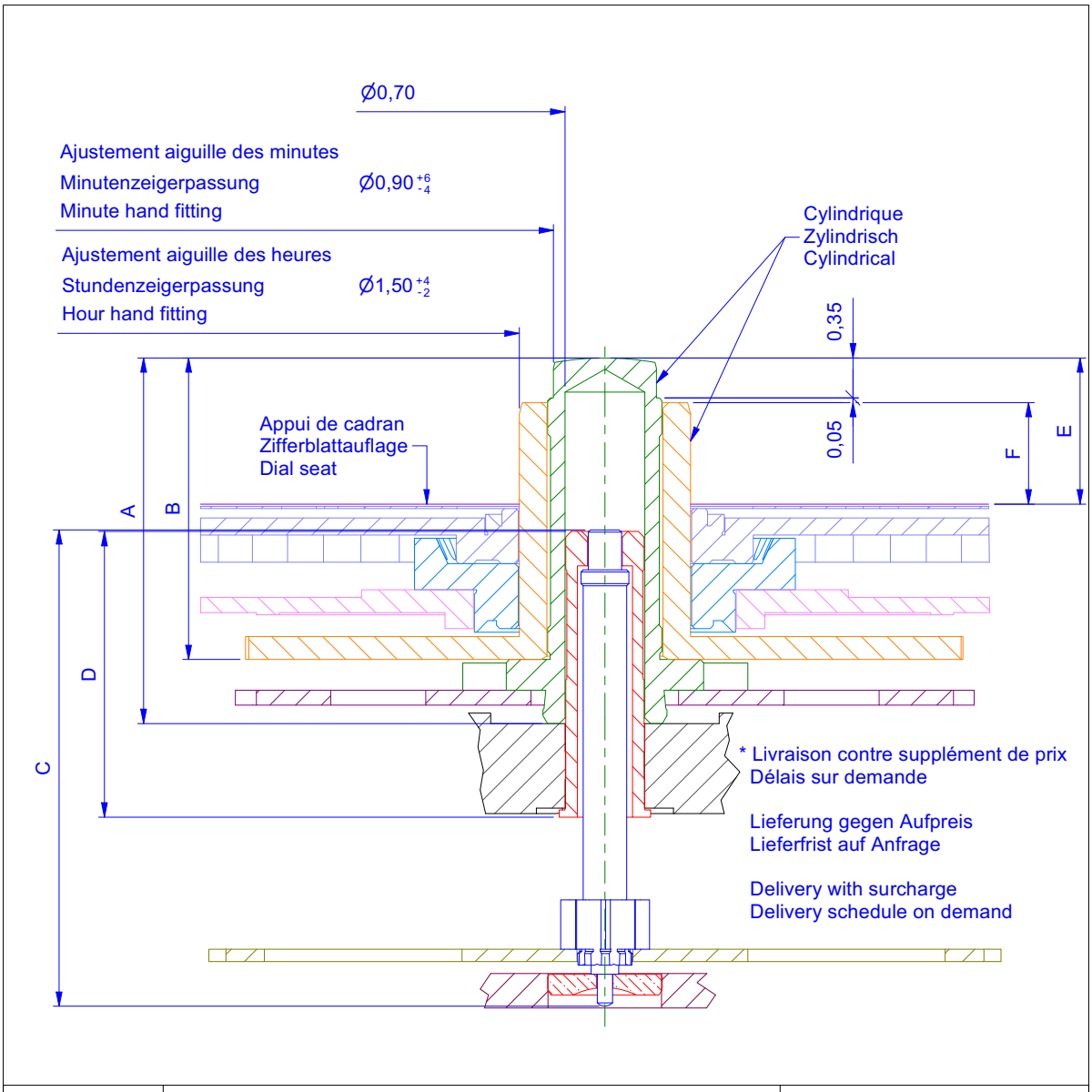

Aiguillage	Longueur / Länge / Length				Dépassement / Höhe / Height	
	A	B	C	D	E	F
Zeigerwerkshöhe Hand fitting height	Chaussée Minutenrohr Cannon-pinion	Roue des heures Stundenrad Hour wheel	Pignon des sec. Sekundentrieb Sec. wheel pinion	Tube de centre Zentrumrohr Centre tube	Chaussée Minutenrohr Cannon-pinion	Roue des heures Stundenrad Hour wheel
6 (standard)	3,20	2,25	4,17	2,50	1,30	0,90
7*	3,45	2,50	4,17	2,50	1,55	1,15
8*	3,70	2,75	5,17	3,50	1,80	1,40

Désignation Aiguillages - Zeigerwerkshöhen - Hand fitting heights			Calibre natif SW 288-2	
Matière - Dureté	Dimensions en mm Tolérances en µm	Anglage général	Echelle --	Taille de feuille A4
Traitement de surface	Tolérance générale	Tolérance forme		N° de page 2 /2
SELLITA Independent Swiss watchmakers Dessiné : SMO 12.08.25 Modifié : Contrôlé : GFR 13.08.25	Modifications:	Ancien N° --	Code h. 10.000	
		N° de pièce SW115995		N° de révision A

Ce document est confidentiel et appartient à SELLITA WATCH CO S.A. Tous les droits afférents à ce document, y compris son contenu, et ses descriptions sont réservés. L'accès à ce document est strictement réservé à des personnes autorisées par SELLITA WATCH CO S.A. et il ne peut être ni copié, ni reproduit, ni distribué sans l'autorisation écrite préalable de SELLITA WATCH CO S.A.

Longueur de tige et position de couronne – Länge der Stellwelle und Kronenposition – Length of setting stem and crown position

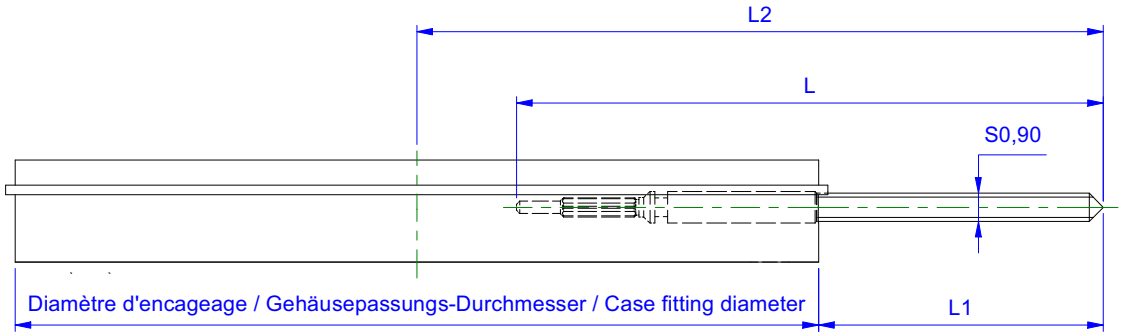

Longueur de la tige Länge der Stellwelle Length of setting stem	L	L1	L2
Normal	15,50	8,45	21,25
Long	20,00	12,95	25,75

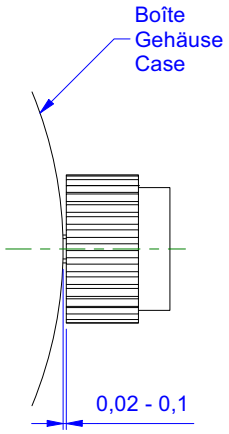

⚠	Afin d'éviter des dégâts importants au mouvement lors de chocs accidentels sur la couronne de remontoir, il est nécessaire de contrôler lors de l'emboîtage que l'espace entre la couronne et la carrure soit de 0,1 mm au maximum.
	Zur Vermeidung von Schäden am Werk infolge von zufälligen Schlägen auf die Krone der Aufzugwelle muss beim Werkeinbau der Abstand zwischen Krone und Gehäusemittelteil überprüft werden, er darf höchstens 0,1 mm betragen.
	To prevent major damage to the movement if the winding stem crown is inadvertently knocked, it is necessary to make sure that the gap between the crown and the middle is no more than 0,1 mm when fixing the movement in its case.

Désignation Longueur de tige et position de couronne – Länge der Stellwelle und Kronenposition – Length of setting stem and crown position				Calibre natif SW 200-2	
Matière - Dureté			Dimensions en mm Tolérances en µm	Anglage général	Echelle --	Taille de feuille A4
Traitement de surface			Tolérance générale	Tolérance forme		N° de page 1 /1
SELLITA Independent Swiss watchmakers	Dessiné : SMO 09.02.23	Modifications:	Ancien N° --		Code h. 10.000	
	Modifié :		N° de pièce SW113500			N° de révision A
	Contrôlé : GFR 10.02.23					

Ce document est confidentiel et appartient à SELLITA WATCH CO S.A. Tous les droits afférents à ce document, y compris son contenu, et ses descriptions sont réservés. L'accès à ce document est strictement réservé à des personnes autorisées par SELLITA WATCH CO S.A. et il ne peut être ni copié, ni reproduit, ni distribué sans l'autorisation écrite préalable de SELLITA WATCH CO S.A.

Couronne vissée : positions – Geschraubte Krone : Stellungen – Screwed crown : positions

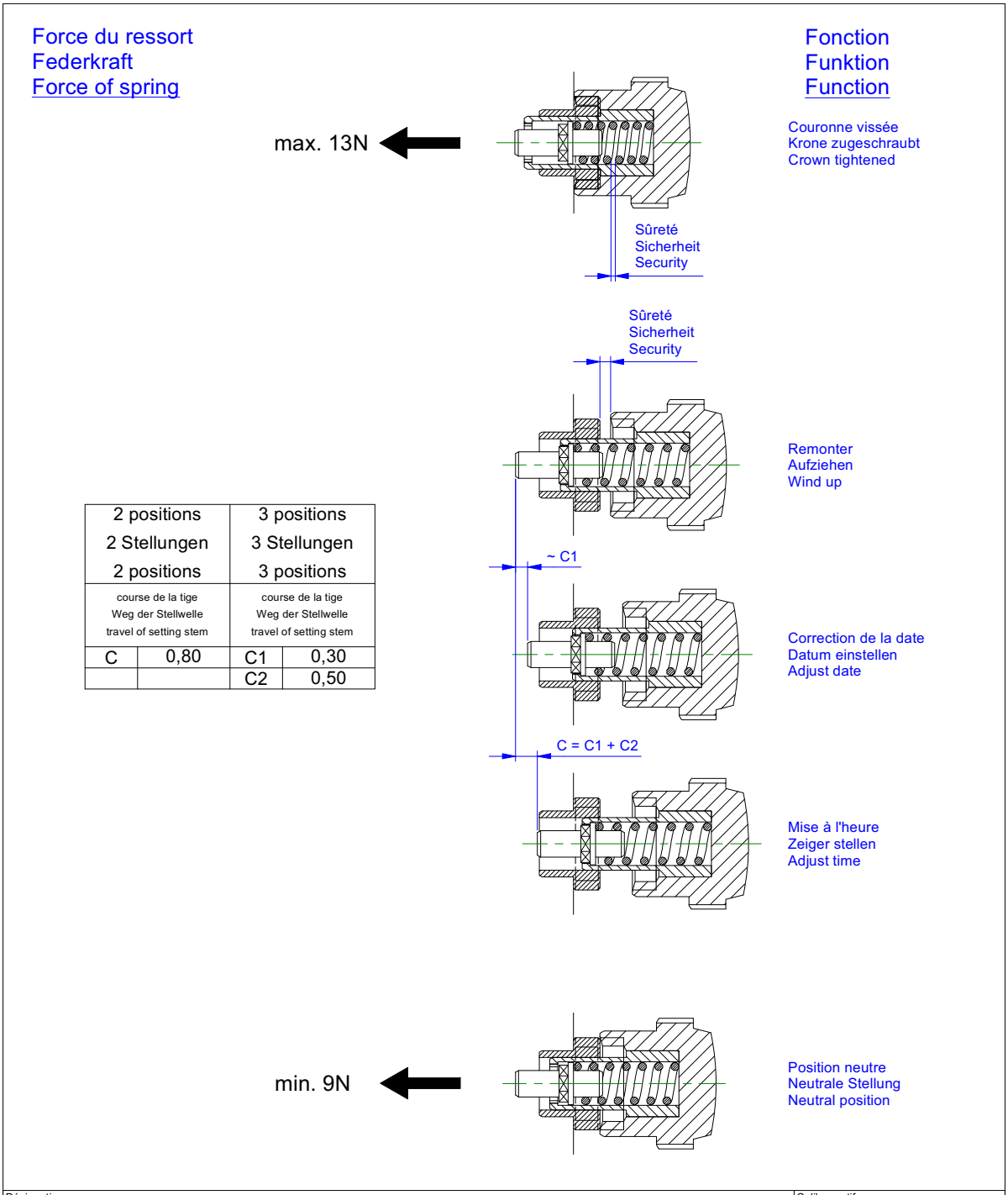

2 positions 2 Stellungen 2 positions		3 positions 3 Stellungen 3 positions	
course de la tige Weg der Stellwelle travel of setting stem		course de la tige Weg der Stellwelle travel of setting stem	
C	0,80	C1	0,30
		C2	0,50

Désignation Couronne vissée: positions – Geschraubte Krone: Stellungen – Screwed crown: positions				Calibre natif SW 200-2	
Matière - Dureté			Dimensions en mm Tolérances en µm	Anglage général	Echelle --	Taille de feuille A4
Traitement de surface			Tolérance générale	Tolérance forme		N° de page 1 /1
SELLITA Independent Swiss watchmakers	Dessiné : SMO 09.02.23	Modifications:	Ancien N°		Code h. 10.000	
	Modifié :		N° de pièce SW113501			N° de révision A
	Contrôlé : GFR 10.02.23					

Ce document est confidentiel et appartient à SELLITA WATCH CO S.A. Tous les droits afférents à ce document, y compris son contenu, et ses descriptions sont réservés. L'accès à ce document est strictement réservé à des personnes autorisées par SELLITA WATCH CO S.A. et il ne peut être ni copié, ni reproduit, ni distribué sans l'autorisation écrite préalable de SELLITA WATCH CO S.A.

SELLITA SW 288-2 M

Modifications comparées aux versions précédentes
Änderungen gegenüber vorhergehenden Versionen
Modifications compared with previous versions

Version	Date Datum Date	Modifications	Änderung	Modification	Page Seite Page
01	04.05.2026	Version de base	Basis Version	Basic version	-

Ce document est disponible sur:
Dieses Dokument finden Sie auf der Seite von:
This document is available on:

www.sellita.ch

SELLITA
Independent Swiss watchmakers

SELLITA WATCH Co S.A.

Crêt-du-Locle 11
CH-2301 La Chaux-de-Fonds
Tél: +41 32 967 99 67
E-mail: info@sellita.ch